LISTA DE MATERIAL

POS.	QTD.	DESCRIÇÃO	COMP.(mm)	MATERIAL	PESO (kgf) UNIT.	PESO (kgf) TOTAL	SUP. (m2)	NOTAS
CT13	1	CONTRAVENTOS			32,8	32,8	1,7	
Pos105	2	L76X4.8	2600	A36	14,3	28,6	0,8	
Pos174	1	CH6X147	398	A36	2,9	2,9	0,1	
Pos201	3	BL6X86	100	A36	0,4	1,3	0,0	
PESO TOTAL =		32,8kg		SUPERFICIE A TRATAR:		1,7 m²		

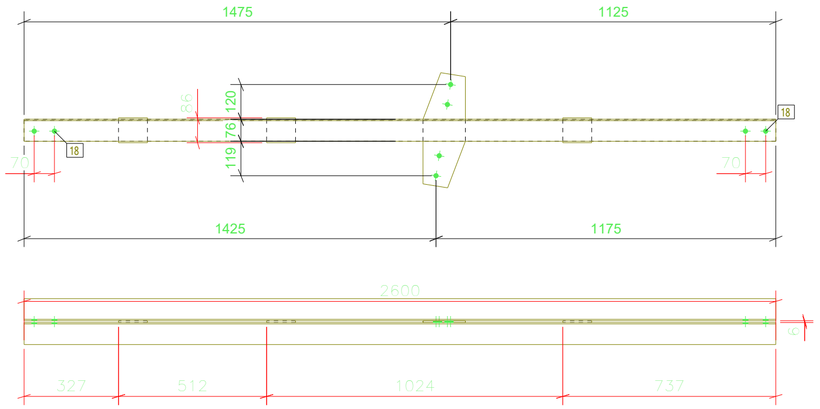



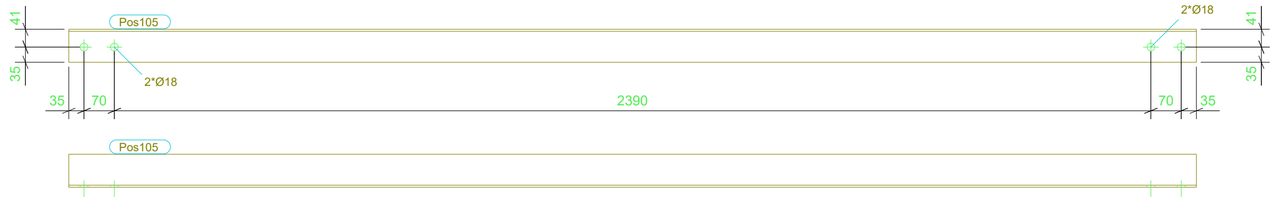

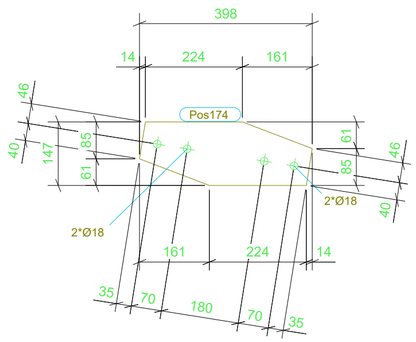

REV.	DESCRIÇÃO	DATA	EXEC.	VERIF.	APROV.

TRIBUNAL DE CONTAS DO ESTADO DE GOIÁS
GOIANIA-GO
-

FERENGE Soluções em Estruturas Metálicas

TITULO	CONTRAVENTAMENTO		
CONTRATO	SEDE DO TCE		
ENGENHEIRO RESP.	PAULO S.	ENVIADO	
Nº CONTRATO	PR21-09-20-392-R02	ESCALA 1:10 1:15	DIM. PRANCHA 594x420
DESENHO	[CT.13]	Nº REVISAO	